# ΕΝΤΟΛΗ ΛΗΨΗΣ ΔΟΚΙΜΙΩΝ ΣΚΥΡΟΔΕΜΑΤΟΣ

## ΓΕΝΙΚΑ ΣΤΟΙΧΕΙΑ

Η ευ??νη λ?ψη? δοκιμ?ων αν?κει στον κατασκευαστ? και τον ιδιοκτ?τη, προ? του? οπο?ου? χορηγε?ται η δια του παρ?ντο? γραπτ? εντολ? απ? τον Κανονισμ? Τεχνολογ?α? Σκυροδ?ματο? 2016, παρ. Ε.2.1.
Τα δοκ?μια ?α πα?ρνονται στη ??ση παρ?δοση?, αν πρ?κειται για εργοστασιακ? σκυρ?δεμα ? στη ??ση δι?στρωση? αν πρ?κειται για εργοταξιακ? σκυρ?δεμα και ?α ε?ναι κυβικ? ακμ?? 15εκ. ? κυλινδρικ? διαμ?τρου 15εκ. και ?ψου? 30εκ..
Οι ?λεγχοι ποι?τητα? γ?νονται απ? το κεντρικ? εργαστ?ριο Δημ?σιων Εργων τη? Γενικ?? Γραμματε?α? Υποδομ?ν, απ? τα εργαστ?ρια των διευ??νσεων τεχνικο? ελ?γχου των αποκεντρωμ?νων διοικ?σεων τη? χ?ρα? (πρ?ην περιφερειακ? εργαστ?ρια) και απ? τα αναγνωρισμ?να ιδιωτικ? εργαστ?ρια.
Τα αποτελ?σματα ελ?γχου κοινοποιο?νται υποχρεωτικ? στην επιβλ?πουσα υπηρεσ?α (δημ?σιο ?ργο) ? στον επιβλ?ποντα μηχανικ? (ιδιωτικ? ?ργο) (Κ.Τ.Σ.–2016 παρ. Ε.7).

*Εργοστασιακ? Σκυρ?δεμα Με Πιστοπο?ηση Ελ?γχου Παραγωγ??*

Το σκυρ?δεμα που διαστρ?νεται σε μ?α ημ?ρα αποτελε? μ?α παρτ?δα. Το ελ?χιστο πλ??ο? δειγμ?των που πρ?πει να ληφ?ο?ν απ? κ??ε ξεχωριστ? παρτ?δα ορ?ζεται αν?λογα με το το μ?γε?ο? τη? παρτ?δα?, σ?μφωνα με τον π?νακα.

### Π?νακα? Π–1: Ελ?χιστο πλ??ο? δειγμ?των που λαμβ?νεται αν? παρτ?δα

| Μ?γε?ο? παρτ?δα? | Ελ?χιστο πλ??ο? δειγμ?των (n) |
|---|---|
| – παρτ?δα μ?χρι 2 φορτ?α | 2 |
| – παρτ?δα μεταξ? 2 φορτ?ων και 50m^3 | 3 |
| – παρτ?δα μεταξ? 50m^3 και 300m^3 | 6 |
| – > 300m^3 : η ποσ?τητα που υπερβα?νει τα 300m^3 ?α χωρ?ζεται σε παρτ?δε? των 50m^3 περ?που, που ?α ελ?γχονται με | 3 |

Απ? ?να τυχα?ο φορτ?ο σκυροδ?ματο? ?α λαμβ?νεται το πολ? ?να δε?γμα, εκτ?? αν η σκυροδ?τηση συμπληρ?νεται με ?να φορτ?ο, οπ?τε επιτρ?πεται η λ?ψη μ?χρι και δ?ο (2) δειγμ?των απ? το ?διο φορτ?ο, αλλ? κ??ε δε?γμα ?α λαμβ?νεται αφο? ?χει εκφορτω?ε? περ?που 1m^3 σκυροδ?ματο? μετ? τη λ?ψη του προηγο?μενου δε?γματο?.

*Εργοστασιακ? Σκυρ?δεμα Χωρ?? Πιστοπο?ηση Ελ?γχου Παραγωγ??*

Το σκυρ?δεμα που διαστρ?νεται σε μ?α ημ?ρα αποτελε? μ?α παρτ?δα και αντιπροσωπε?εται απ? μ?α δειγματοληψ?α ?ξι (6) δοκιμ?ων που ?χουν ληφ?ε? απ? ισ?ρι?μα δε?γματα.
Αν η ποσ?τητα που διαστρ?νεται σε μ?α ημ?ρα ε?ναι μεγαλ?τερη των 150m^3, τ?τε ?α χωρ?ζεται σε περ?που ?σε? παρτ?δε? των 150m^3, και κ??ε ξεχωριστ? παρτ?δα ?α αντιπροσωπε?εται απ? ξεχωριστ? δειγματοληψ?α ?ξι (6) δοκιμ?ων.
Απ? κ??ε φορτ?ο ?α λαμβ?νεται το πολ? ?να δε?γμα, εκτ?? αν σκυροδ?τηση συμπληρ?νεται με λιγ?τερα απ? ?ξι (6) φορτ?α, οπ?τε επιτρ?πεται η λ?ψη περισσ?τερων δειγμ?των απ? το ?διο φορτ?ο, αλλ? κ??ε δε?γμα ?α λαμβ?νεται αφο? ?χει εκφορτω?ε? περ?που 1m^3 σκυροδ?ματο? μετ? τη λ?ψη του προηγο?μενου δε?γματο?.

*Εργοταξιακ? Σκυρ?δεμα*

Το σκυρ?δεμα που διαστρ?νεται σε μ?α ημ?ρα αποτελε? μ?α παρτ?δα και αντιπροσωπε?εται απ? μ?α δειγματοληψ?α.
Οι δειγματοληψ?ε? των τρι?ν πρ?των ημερ?ν ?α αποτελο?νται απ? δ?δεκα (12) δε?γματα η κ??ε μ?α, οι δε δειγματοληψ?ε? των επ?μενων ημερ?ν απ? τρ?α (3) δε?γματα.
Τα δοκ?μια ?α ?χουν συνεχ? αρ??μηση και κ??ε ?να ?α πα?ρνεται απ? διαφορετικ? αν?μιγμα.

## ΚΑΝΟΝΙΣΜΟΣ ΤΕΧΝΟΛΟΓΙΑΣ ΣΚΥΡΟΔΕΜΑΤΟΣ (ΚΤΣ–2016) ΦΕΚ 1561/Β/2016

- Απαγορε?εται η ελε??ερη πτ?ση του σκυροδ?ματο? απ? ?ψο? μεγαλ?τερο απ? 2.50m.
- Η σκυροδ?τηση υπ? συν??κε? πολ? χαμηλ?ν ? πολ? υψηλ?ν ?ερμοκρασι?ν ?α γ?νεται μ?νο αν ?χουν ληφ?ε? τα κατ?λληλα μ?τρα και αν εφαρμ?ζονται οι ειδικ?? προδιαγραφ?? ΚΤΣ–2016 παρ. Δ6 & Δ7.
- Απαγορε?εται η σκυροδ?τηση οπλισμ?νου στοιχε?ου ?εμελ?ωση? χωρ?? την δι?στρωση ισοπεδωτικ?? στρ?ση? σκυροδ?ματο? ποι?τητα? C12/15, μ?σου π?χου? 5εκ..
- Η επιφ?νεια των ξυλοτ?πων πριν την σκυροδ?τηση, πρ?πει να ε?ναι κα?αρ? χωρ?? την παρουσ?α ξ?νων σωμ?των.
- Οι επιφ?νειε? των ξυλοτ?πων πριν την σκυροδ?τηση, πρ?πει να διαβρ?χονται.
- Η συμπ?κνωση του σκυροδ?ματο? πρ?πει να γ?νεται με δονητ? εφαρμ?ζοντα? κατ?λληλε? προδιαγραφ?? χρ?ση? και τι? οδηγ?ε? του επιβλ?ποντο?.
- Απαγορε?εται η προσ??κη νερο? κατ? την μεταφορ? αλλ? και κατ? την σκυροδ?τηση του ?ργου.
- Η αφα?ρεση των ξυλοτ?πων πρ?πει να γ?νεται χωρ?? δον?σει? και κατ? τον προδιαγραφ?μενο, απ? τον κανονισμ? χρ?νο, π?ντοτε μετ? τη σ?μφωνη γν?μη του επιβλ?ποντο? μηχανικο?.

## ΧΡΟΝΟΣ ΑΦΑΙΡΕΣΗΣ ΞΥΛΟΤΥΠΩΝ (Ε.Κ.Ω.Σ. παρ. 20.3.3.1)

| Στοιχε?α κατασκευ?? | Τ?πο? τσιμ?ντου | |
|---|---|---|
| | Τ?πο? Ι | Τ?πο? ΙΙ |
| – Πλευρικ? δοκ?ν, πλακ?ν, υποστυλωμ?των, τοιχωμ?των | 2 ημ?ρε? | 3 ημ?ρε? |
| – Ξυλ?τυποι πλακ?ν και δοκ?ν | 5 ημ?ρε? | 8 ημ?ρε? |
| – Ξυλ?τυποι δοκ?ν και πλακ?ν ανο?γματο? > 5m | 10 ημ?ρε? | 16 ημ?ρε? |
| – Υποστυλ?ματα ασφαλε?α? (βοη?ητικ?) δοκ?ν και πλακ?ν ανο?γματο? > 5m | 28 ημ?ρε? | 28 ημ?ρε? |

# Π Α Ρ Α Δ Ο Χ Ε Σ

## ΥΛΙΚΑ

| | |
|---|---|
| ΣΚΥΡΟΔΕΜΑ ΚΑΤΑΣΚΕΥΗΣ | C25/30 |
| ΣΚΥΡΟΔΕΜΑ ΚΑΘΑΡΙΟΤΗΤΑΣ | C12/15 |
| ΡΕΥΣΤΟΠΟΙΗΤΗΣ | 1.5 lt/m^3 |
| ΧΑΛΥΒΑΣ (ΔΙΑΜΗΚΗΣ ΟΠΛΙΣΜΟΣ & ΣΥΝΔΕΤΗΡΕΣ) | B500C |

## ΕΠΙΚΑΛΥΨΕΙΣ ΟΠΛΙΣΜΩΝ

| | |
|---|---|
| ΚΑΤΗΓΟΡΙΑ ΕΚΘΕΣΗΣ | XC2 |
| ΘΕΜΕΛΙΩΣΕΙΣ, ΣΤΟΙΧΕΙΑ ΣΕ ΕΠΑΦΗ ΜΕ ΕΔΑΦΟΣ | 5,0 cm |
| ΥΠΟΣΤΥΛΩΜΑΤΑ, ΔΟΚΟΙ, ΤΟΙΧΙΑ | 3,5 cm |
| ΠΛΑΚΕΣ | 3,5 cm |
| ΔΕΞΑΜΕΝΕΣ, ΣΤΟΙΧΕΙΑ ΣΕ ΕΠΑΦΗ ΜΕ ΥΓΡΑ | 4,0 cm |

## ΣΕΙΣΜΟΣ

ΠΑΡΑΜΕΤΡΟΙ ΦΑΣΜΑΤΟΣ:

| | |
|---|---|
| ΖΩΝΗ ΣΕΙΣΜΙΚΗΣ ΕΠΙΚΙΝΔΥΝΟΤΗΤΑΣ | I (0.24g) |
| ΚΑΤΗΓΟΡΙΑ ΣΠΟΥΔΑΙΟΤΗΤΑΣ | Σ2 (γI=1.00) |
| ΚΑΤΗΓΟΡΙΑ ΕΔΑΦΟΥΣ | B |
| ΣΥΝΤΕΛΕΣΤΗΣ ΣΥΜΠΕΡΙΦΟΡΑΣ | q=1.0 |
| ΣΥΝΤΕΛΕΣΤΗΣ ΘΕΜΕΛΙΩΣΗΣ | ?=1.00 |
| ΣΥΝΤΕΛΕΣΤΗΣ ΣΥΝΔΥΑΣΜΟΥ ΔΡΑΣΕΩΝ ΥΓΡΟΥ | Ψ2=0.8 |
| ΣΥΝΤΕΛΕΣΤΗΣ ΣΥΝΔΥΑΣΜΟΥ ΑΛΛΩΝ ΔΡΑΣΕΩΝ | Ψ2=0.3 |

## ΕΔΑΦΟΣ

| | |
|---|---|
| ΕΠΙΤΡΕΠΟΜΕΝΗ ΤΑΣΗ ΕΔΑΦΟΥΣ | σ=200 kN/m^2 |
| ΕΛΑΤΗΡΙΑΚΗ ΣΤΑΘΕΡΑ ΒΡΑΧΟΥ | Ko=9.000 kN/m^3 |
| ΓΩΝΙΑ ΤΡΙΒΗΣ ΕΔΑΦΟΥΣ | 30 degrees |

## ΦΟΡΤΙΑ

ΜΟΝΙΜΑ:

| | |
|---|---|
| ΕΙΔΙΚΟ ΒΑΡΟΣ ΣΚΥΡΟΔΕΜΑΤΟΣ | 25.00 kN/m^3 |
| ΕΙΔΙΚΟ ΒΑΡΟΣ ΝΕΡΟΥ | 10.00 kN/m^3 |
| ΕΙΔΙΚΟ ΒΑΡΟΣ ΛΥΜΑΤΩΝ | 11.00 kN/m^3 |
| ΕΙΔΙΚΟ ΒΑΡΟΣ ΛΑΣΠΗΣ ΛΥΜΑΤΩΝ | 12.00 kN/m^3 |
| ΕΙΔΙΚΟ ΒΑΡΟΣ ΕΔΑΦΟΥΣ | 19.00 kN/m^3 |
| ΩΘΗΣΕΙΣ ΓΑΙΩΝ ΣΤΑΤΙΚΕΣ ΣΥΝΘΗΚΕΣ (ΣΕ ΗΡΕΜΙΑ) | Ko*γ*H kN/m^2 |
| ΑΕΡΙΣΤΗΡΕΣ | 10.00 kN |

ΚΙΝΗΤΑ:

| | |
|---|---|
| ΥΔΡΟΣΤΑΤΙΚΗ ΠΙΕΣΗ ΠΥΘΜΕΝΑ (ΟΜΟΙΟΜΟΡΦΗ) | γw*H kN/m^2 |
| ΥΔΡΟΣΤΑΤΙΚΗ ΠΙΕΣΗ ΤΟΙΧΙΩΝ (ΤΡΙΓΩΝΙΚΗ) | γw*H kN/m^2 |
| ΑΝΩΣΗ ΠΥΘΜΕΝΑ | –10.00 kN/m^2 |
| ΘΕΡΜΟΚΡΑΣΙΑΚΗ ΔΙΑΦΟΡΑ ΑΝΩ ΚΑΤΩ ΙΝΑΣ | $\Delta t=(h/\lambda c)/\{\alpha 1+(h/\lambda c)+\alpha 2\}*(T2-T1)$ |
| ΣΥΣΤΟΛΗ ΞΗΡΑΝΣΗΣ (ΟΜΟΙΟΜ. ΘΕΡΜΟΚΡΑΣΙΑΚΗ ΠΤΩΣΗ) | $\Delta T = 0.5*\varepsilon cs / \alpha t$ |
| ΚΙΝΗΤΟ ΦΟΡΤΙΟ ΠΛΑΚΑΣ (αν υπ?ρχει) | 2.00 kN/m^2 |

ΤΥΧΗΜΑΤΙΚΑ:

ΩΘΗΣΕΙΣ ΓΑΙΩΝ ΣΕΙΣΜΙΚΕΣ ΣΥΝΘΗΚΕΣ (ΑΚΛΟΝΗΤΟΣ ΤΟΙΧΟΣ)
ΥΔΡΟΔΥΝΑΜΙΚΗ ΠΙΕΣΗ ΤΟΙΧΙΩΝ ΚΑΙ ΠΥΘΜΕΝΑ ΑΠΟ ΣΕΙΣΜΙΚΗ ΔΡΑΣΗ

## ΠΡΟΒΛΕΨΕΙΣ : 0

## ΚΑΝΟΝΙΣΜΟΙ

ΕΥΡΩΚΩΔΙΚΕΣ ΜΕ ΤΑ ΕΘΝΙΚΑ ΤΟΥΣ ΠΡΟΣΑΡΤΗΜΑΤΑ (ΦΕΚ1457/Β/2014)
ΠΑΡΑΡΤΗΜΑΤΑ 1 & 2 ΤΗΣ Κ.Υ.Α. ΔΙΠΑΔ/ΟΙΚ.372/30.05.2014
ΕΥΡΩΚΩΔΙΚΑΣ 1 – ΜΕΡΗ 1 & 4 – ΔΡΑΣΕΙΣ ΣΕ ΚΑΤΑΣΚΕΥΕΣ, ΣΙΛΟ & ΔΕΞΑΜΕΝΕΣ
ΕΥΡΩΚΩΔΙΚΑΣ 2 – ΣΧΕΔΙΑΣΜΟΣ ΚΑΤΑΣΚΕΥΩΝ ΑΠΟ ΟΠΛ. ΣΚΥΡΟΔΕΜΑ
ΕΥΡΩΚΩΔΙΚΑΣ 2 – ΜΕΡΟΣ 3 – ΔΕΞΑΜΕΝΕΣ
ΕΥΡΩΚΩΔΙΚΑΣ 7 – ΓΕΩΤΕΧΝΙΚΟΣ ΣΧΕΔΙΑΣΜΟΣ
ΕΥΡΩΚΩΔΙΚΑΣ 8 – ΑΝΤΙΣΕΙΣΜΙΚΟΣ ΣΧΕΔΙΑΣΜΟΣ ΚΑΤΑΣΚΕΥΩΝ
ΕΥΡΩΚΩΔΙΚΑΣ 8 – ΜΕΡΟΣ 4 – ΣΙΛΟ, ΔΕΞΑΜΕΝΕΣ, ΑΓΩΓΟΙ
ΚΑΝΟΝΙΣΜΟΣ ΤΕΧΝΟΛΟΓΙΑΣ ΣΚΥΡΟΔΕΜΑΤΟΣ 2016
ΚΑΝΟΝΙΣΜΟΣ ΤΕΧΝΟΛΟΓΙΑΣ ΧΑΛΥΒΑ 2008

* ΣΥΝΙΣΤΑΤΑΙ ΝΑ ΧΡΗΣΙΜΟΠΟΙΗΘΕΙ ΛΩΡΙΔΑ WATERSTOP ? ΔΙΟΓΚΟΥΜΕΝΟ ΚΟΡΔΟΝΙ ΣΤΕΓΑΝΟΠΟΙΗΣΗΣ ΣΕ ΚΑΘΕ ΑΡΜΟ ΔΙΑΚΟΠΗΣ ΕΡΓΑΣΙΩΝ

## ΜΗΚΗ ΑΓΚΥΡΩΣΗΣ (για C25/30 & B500C)

| ΔΙΑΜΕΤΡΟΣ | ΣΤΥΛΟΙ | ΔΟΚΟΙ | | | |
|---|---|---|---|---|---|
| | | ευ??γραμμοι ρ?βδοι | | ρ?βδοι με ?γκιστρο | |
| | Lb.αναμον?? | συν?φεια I κ?τω ρ?βδοι Lb.net+5Φ | συν?φεια II ?νω ρ?βδοι Lb.net+5Φ | συν?φεια I κ?τω ρ?βδοι Lb.net+5Φ | συν?φεια II ?νω ρ?βδοι Lb.net+5Φ |
| Φ8 | – | 0.40 | 0.55 | 0.30 | 0.40 |
| Φ10 | – | 0.50 | 0.65 | 0.35 | 0.50 |
| Φ12 | – | 0.55 | 0.80 | 0.45 | 0.55 |
| Φ14 | 1.15 | 0.65 | 0.90 | 0.50 | 0.65 |
| Φ16 | 1.30 | 0.75 | 1.05 | 0.55 | 0.75 |
| Φ18 | 1.45 | 0.85 | 1.15 | 0.65 | 0.85 |
| Φ20 | 1.60 | 0.95 | 1.30 | 0.70 | 0.95 |
| Φ22 | 1.75 | 1.05 | 1.40 | 0.75 | 1.05 |
| Φ25 | 2.00 | 1.15 | 1.60 | 0.85 | 1.15 |

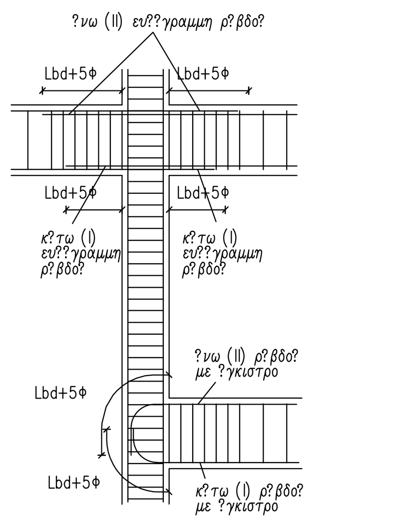


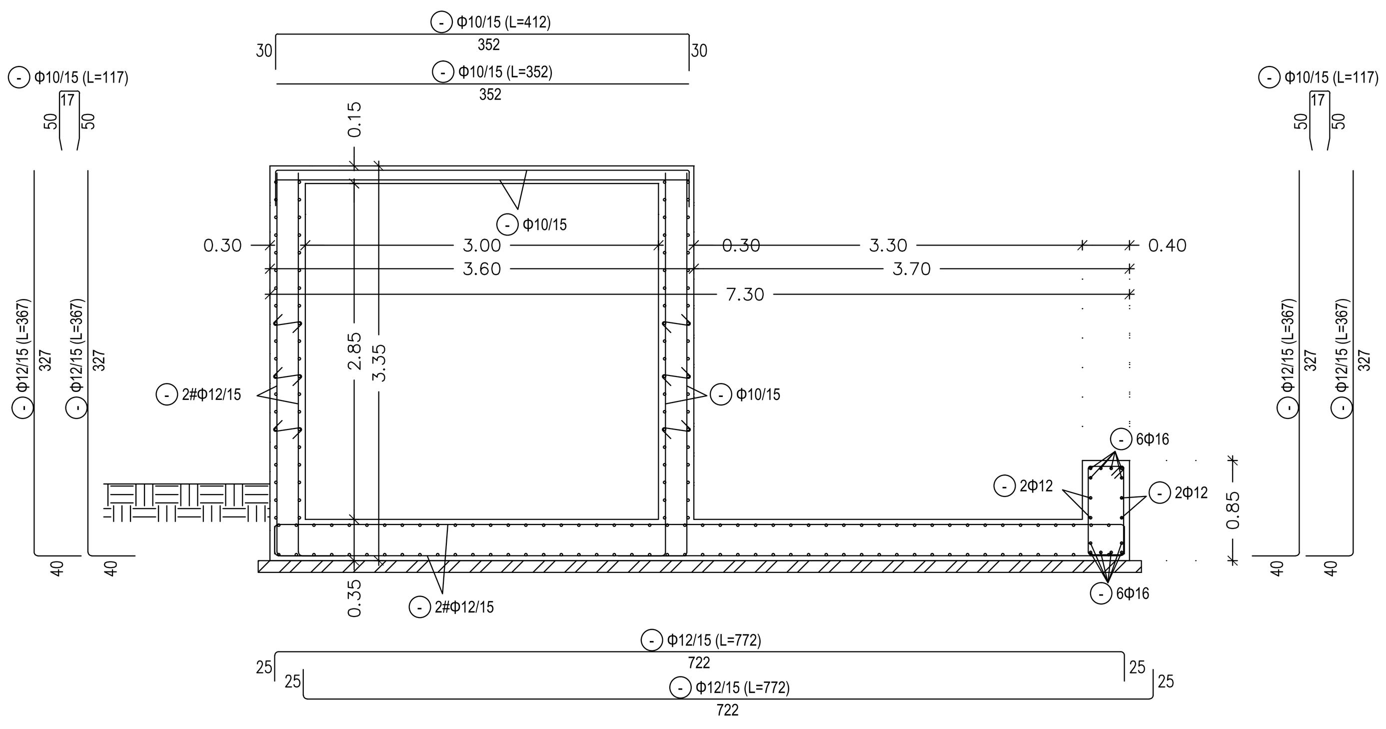


ΤΟΜΗ Α–Α
κλ. 1:50

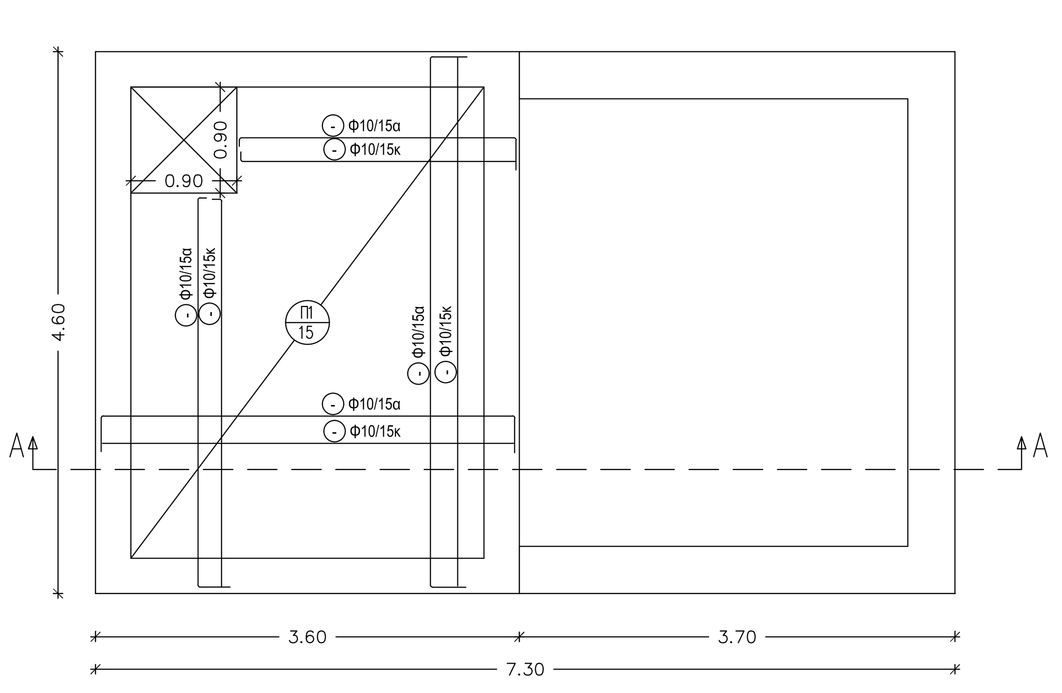


ΞΥΛΟΤΥΠΟΣ ΟΡΟΦΗΣ
κλ. 1:50

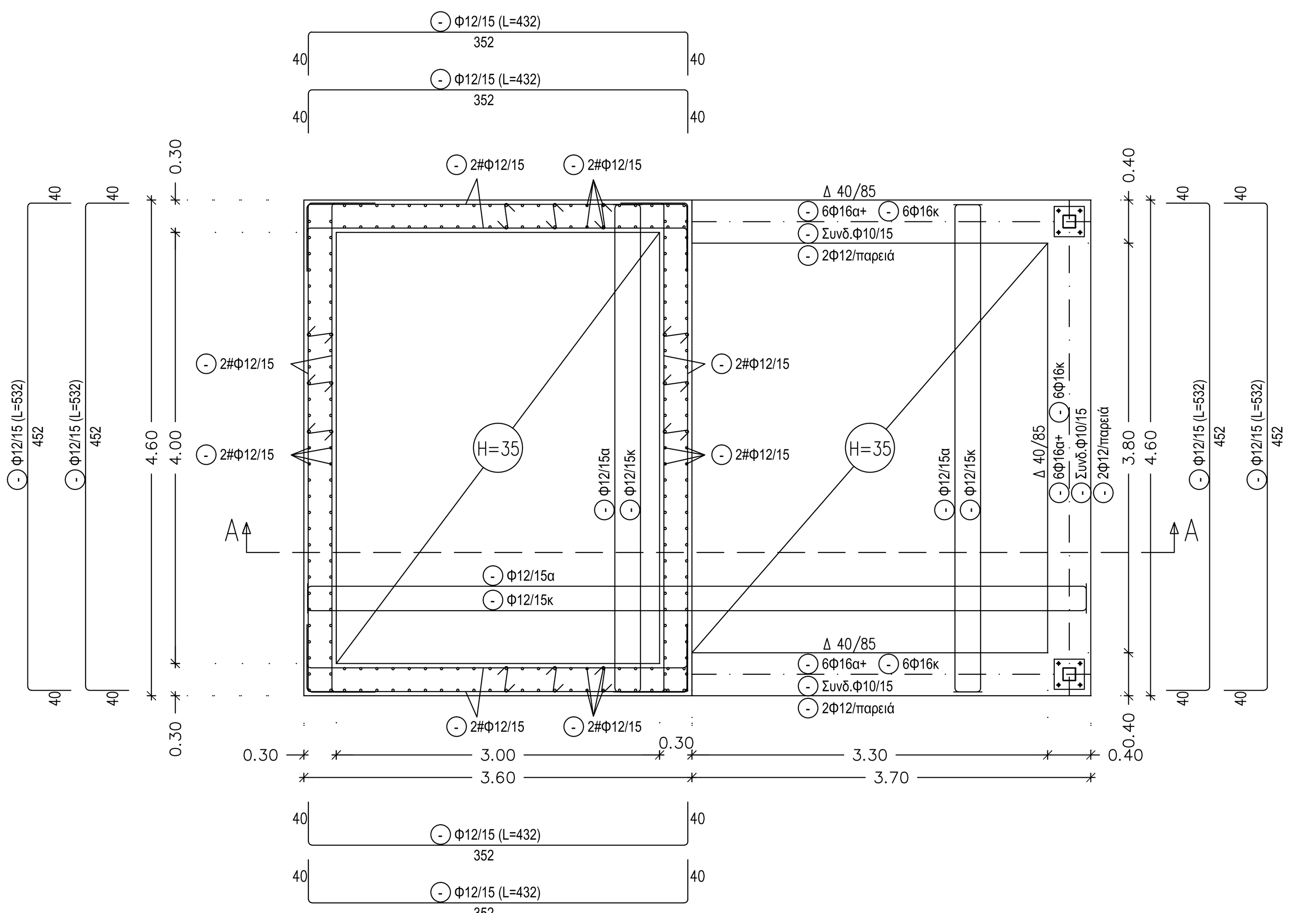


ΞΥΛΟΤΥΠΟΣ ΘΕΜΕΛΙΩΣΗΣ
κλ. 1:50

# ΥΠΟΜΝΗΜΑ

## 1. ΓΕΝΙΚΕΣ ΚΑΤΑΣΚΕΥΑΣΤΙΚΕΣ ΔΙΑΤΑΞΕΙΣ

### Α. ΕΠΙΚΑΛΥΨΗ ΟΠΛΙΣΜΩΝ

Το π?χο? επικ?λυψη? μετρ?ται απ? την εξωτερικ? παρει? του συνδετ?ρα.

| ΕΛΑΧΙΣΤΕΣ ΕΠΙΤΡΕΠΟΜΕΝΕΣ ΕΠΙΚΑΛΥΨΕΙΣ ΟΠΛΙΣΜΩΝ Cmin (mm) για κατηγορ?α κατασκευ?? S4 (χρ?νο? σχεδιασμο? 50 ?τη) | | |
|---|---|---|
| κατηγορ?α ?κ?εση? περιβ?λλοντο? | πλ?κε? (Φmax=14mm) | λοιπ? στοιχε?α (Φmax=20mm) |
| Xo | 24 | 30 |
| XC1 | 25 | 30 |
| XC2 / XC3 | 35 | 35 |
| XC4 | 40 | 40 |
| XD1 / XS1 | 45 | 45 |
| XD2 / XS2 | 50 | 50 |
| XD3 / XS3 | 55 | 55 |

### Β. ΔΙΑΜΕΤΡΟΙ ΚΑΜΠΥΛΩΣΗΣ ΟΠΛΙΣΜΟΥ

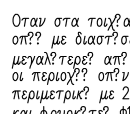

| Δι?μετροι καμπ?λωση? D (mm) | | | | | | | | | |
|---|---|---|---|---|---|---|---|---|---|
| Δι?μετρο? | Φ8 | Φ10 | Φ12 | Φ14 | Φ16 | Φ18 | Φ20 | Φ22 | Φ25 |
| B500C (St III) | 32 | 40 | 48 | 56 | 64 | 126 | 140 | 154 | 175 |

### Γ. ΕΛΑΧΙΣΤΕΣ ΑΠΟΣΤΑΣΕΙΣ ΜΕΤΑΞΥ ΟΠΛΙΣΜΩΝ

Σε περιοχ?? εν?σεων με επικ?λυψη ρ?βδων επιτρ?πεται η μ?α να εφ?πτεται τη? ?λλη?.

### Δ. ΑΛΛΕΣ ΔΙΑΤΑΞΕΙΣ

α) ΣΕ ΔΟΚΟΥΣ ΜΕ ΥΨΟΣ ΜΕΓΑΛΥΤΕΡΟ ΑΠΟ 60εκ. ΤΟΠΟΘΕΤΟΥΝΤΑΙ ΣΤΗΝ ΠΑΡΕΙΑ ΤΗΣ ΔΟΚΟΥ 2Φ12 ΩΣΤΕ ΝΑ ΜΗ ΜΕΝΟΥΝ ΚΑΘ' ΥΨΟΣ ΑΠΟΣΤΑΣΕΙΣ ΜΕΓΑΛΥΤΕΡΕΣ ΑΠΟ 30εκ.

β) ΣΤΑ ΤΟΙΧΙΑ ΥΠΟΓΕΙΟΥ ΚΑΙ ΣΤΑ ΤΟΙΧΙΑ ΔΕΞΑΜΕΝΩΝ ΤΟΠΟΘΕΤΟΥΝΤΑΙ ΣΤΙΣ ΓΩΝΙΕΣ ΚΑΙ ΣΤΑ ΑΚΡΑ 4Φ18 ΤΟΠΟΘΕΤΟΥΝΤΑΙ ΑΝΩ & ΚΑΤΩ 4Φ18 ΤΟΠΟΘΕΤΟΥΝΤΑΙ ΑΝΩ ΦΟΥΡΚΕΤΕΣ Φ10/15 — ΕΚΤΟΣ ΑΝ ΑΛΛΙΩΣ ΟΡΙΖΕΤΑΙ ΣΤΗ ΜΕΛΕΤΗ

### Ε. ΠΕΡΙΟΧΕΣ ΟΠΩΝ ΣΕ ΤΟΙΧΙΑ

Οταν στα τοιχ?α υπ?ρχουν οπ?? με διαστ?σει? μεγαλ?τερε? απ? 30x30cm οι περιοχ?? οπ?ν ?α ενισχ?ονται περιμετρικ? με 2Φ16 και φουρκ?τε? Φ10/15

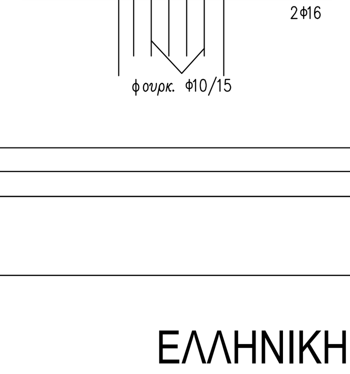


### Ζ. ΜΗΚΗ ΑΓΚΥΡΩΣΗΣ

ΒΑΣΙΚΟ ΜΗΚΟΣ: Lb,rqd= (Φ/4)*(As,req/As,prov)*fyd
ΜΗΚΟΣ ΑΓΚΥΡΩΣΗΣ: Lbd= α1*α2*α3*α4*α5*Lb,rqd

Πίνακας 8.2 : Τιμές των συντελεστών α1, α2, α3, α4 και α5

| Παράγοντας επιρροής | Τύπος αγκύρωσης | Ράβδοι: Υπό εφελκυσμό | Ράβδοι: Υπό θλίψη |
|---|---|---|---|
| Μορφή ράβδων | Ευθύγραμμη | α1 = 1,0 | α1 = 1,0 |
| | Μη ευθύγραμμη (βλέπε Σχήμα 8.1 (b), (c) και (d) | α1 = 0,7 εάν cd > 3ø αλλιώς α1 = 1,0 (βλέπε Σχήμα 8,3 για τιμές του cd) | α1 = 1,0 |
| Επικάλυψη σκυροδέματος | Ευθύγραμμη | α2 = 1–0,15 (cd–ø)/ø >=0.7 <=1.0 | α2 = 1,0 |
| | Μη ευθύγραμμη (βλέπε Σχήμα 8.1 (b), (c) και (d) | α2 = 1–0,15*(cd–3ø)/ø >= 0,7 <= 1,0 (βλέπε Σχήμα 8.3 για τιμές του cd) | α2 = 1,0 |
| Περίσφιξη με εγκάρ. οπλισμό μη συγκολλημένο στον κύριο οπλισμό | Ολοι οι τύποι | α3 = 1 – Kλ >= 0,7 <= 1,0 | α3 = 1,0 |
| Περίσφιξη με συγκολλημένο εγκάρσιο οπλισμό* | Ολοι οι τύποι, η θέση και το μέγεθος όπως καθορίζεται στο Σχήμα 8.1 (e) | α4 = 1,0 | α4 = 1,0 |
| Περίσφιξη με εγκάρσια πίεση | Ολοι οι τύποι | α5 = 1 – 0,04p >= 0,7 <= 1,0 | – |

όπου:
λ = (ΣAst – ΣAst,min)/As
ΣAst εμβαδόν διατομής του εγκάρσιου οπλισμού κατά μήκος του μήκους αγκύρωσης σχεδιασμού lbd
ΣAst,min εμβαδόν διατομής του ελάχιστου εγκάρσιου οπλισμού (0,25As για δοκούς και μηδενικό για πλάκες)
As εμβαδόν διατομής της αγκυρούμενης ράβδου με τη μέγιστη διάμετρο
K συντελεστής με τιμές που φαίνονται στο Σχήμα 8.4
p εγκάρσια πίεση [MPa] στη κατάσταση αστοχίας κατά μήκος του lbd

* Βλέπε επίσης παράγραφο 8.6 : Για άμεσες στηρίξεις, το lbd μπορεί να ληφθεί μικρότερο από το lb,min αρκεί να υπάρχει τουλάχιστον ένα εγκάρσιο σύρμα συγκολλημένο στο μήκος στήριξης και σε απόσταση τουλάχιστον 15 mm από την έναρξη του μήκους στήριξης.

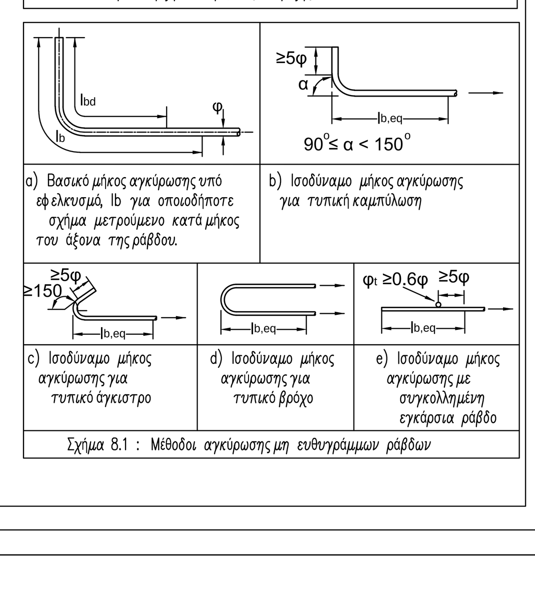


Σχήμα 8.1 : Μέθοδοι αγκύρωσης μη ευθυγράμμων ράβδων

ΕΛΛΗΝΙΚΗ ΔΗΜΟΚΡΑΤΙΑ
ΔΗΜΟΣ ΜΥΤΙΛΗΝΗΣ
Δ/ΝΣΗ ΤΕΧΝΙΚΩΝ ΥΠΗΡΕΣΙΩΝ

ΚΑΤΑΣΚΕΥΗ ΠΡΑΣΙΝΟΥ ΣΗΜΕΙΟΥ (Π.Σ.)
ΜΥΤΙΛΗΝΗΣ

ΘΕΜΑ ΣΧΕΔΙΟΥ :

**ΣΤΑΤΙΚΗ ΜΕΛΕΤΗ**
**ΔΕΞΑΜΕΝΗ ΠΥΡΟΣΒΕΣΗΣ**

| ΑΡ. ΣΧΕΔΙΟΥ : | ΚΛΙΜΑΚΑ : |
|---|---|
| Σ - 05.1 | 1:50 |

ΧΡΟΝΟΣ ΜΕΛΕΤΗΣ: ΙΟΥΛΙΟΣ 2018
ΧΡΟΝΟΣ ΜΕΛΕΤΗΣ: ΣΕΠΤΕΜΒΡΙΟΣ 2020

| ΣΥΝΤΑΧΘΗΚΕ | ΕΛΕΓΧΘΗΚΕ | ΘΕΩΡΗΘΗΚΕ |
|---|---|---|
| Μυτιλήνη, / / 2020 | Μυτιλήνη, / / 2020<br>Ο Αναπλ. Προϊστάμενος Τμήματος Υδραυλικών. & Εγγειοβελτιωτικών Έργων | Μυτιλήνη, / / 2020<br>Η Αναπλ. Προϊσταμένη Δ/νσης Τεχνικών Υπηρεσιών |
| Αραμπατζή Κατερίνα<br>Πολιτικός Μηχανικός ΠΕ | Πέρος Μιχάλης<br>Πολιτικός Μηχανικός ΠΕ | Μακρή Δέσποινα<br>Μηχανολόγος Μηχανικός ΠΕ |


Ψηφιακά υπογεγραμμένο από CHRISTOS KALAFATIS
Ημερομηνία: 2020.11.23 10:17:56 EET
Αιτία: Α.Α.